# BM14A

ООО "ТК ЗЕМИК"
www.zemicusa.info

**BM14A - тензометрический датчик стержневого** (колонного) типа.
Стержневой тип датчиков применяется для изготовления/модернизации автомобильных, вагонных, многотонных бункерных весов, а также в испытательных стендах и контрольно-измерительном оборудовании.
Благодаря высоким метрологическим характеристикам этот тип датчиков находит широкое применение во многих промышленных системах весоизмерения.
Тензодатчик **BM14A** может применяться в тяжелых промышленных условиях (щелочных и кислотных средах).
Корпус выполнен из нержавеющей стали с применением лазерной сварки, класс защиты тензодатчика **IP68** (полная пыле- и влагозащищенность).

**Основные особенности:**
- Нагрузка: **от 10т до 100т**
- Материал исполнения: **нержавеющая сталь**
- Класс защиты: **IP68**
- Гарантия: **30 месяцев**

**Аксессуары:** • BY-14-101

## Технические характеристики:

| | | | | | |
|---|---|---|---|---|---|
| Максимальная нагрузка | т | 10/25/40/60/100/200 | | | |
| | фунты (Klb) | 10/25/50/100/200/300/500 | | | |
| Класс точности | | C2 | C3 | A5S | A5M |
| Максимальное количество поверочных интервалов | nmax | 2000 | 3000 | 5000 | 5000 |
| Минимальный поверочный интервал | Vmin | Emax/5000 | Emax/10000 | Emax/15000 | Emax/15000 |
| Общая ошибка | (%НПВ) | ≤±0.030 | ≤±0.020 | ≤±0.018 | ≤±0.026 |
| Ползучесть | (%НПВ/30min) | ≤±0.024 | ≤±0.016 | ≤±0.012 | ≤±0.017 |
| Температурное отклонение чувствительности | (%НПВ/10℃) | ≤±0.017 | ≤±0.011 | ≤±0.009 | ≤±0.013 |
| Температурное отклонение нуля | (%НПВ/10℃) | ≤±0.023 | ≤±0.015 | ≤±0.010 | ≤±0.014 |
| Выходная чувствительность | (мВ/В) | 2.0±0.002 | | | |
| Входное сопротивление | (Ом) | 450±4.5 | | | |
| Выходное сопротивление | (Ом) | 480±4.8 | | | |
| Сопротивление изоляции | (МОм) | ≥5000(50VDC) | | | |
| Баланс нуля | (%НПВ) | 1.0 | | | |
| Диапазон термокомпенсации | (℃) | -10~+40 | | | |
| Рабочий диапазон температур | (℃) | -35~+70 | | | |
| Диапазон напряжения питания | (В) | 5~12(DC) | | | |
| Максимально допустимое напряжение питания | (В) | 18(DC) | | | |
| Предельная нагрузка | (%НПВ) | 150 | | | |
| Разрушающая нагрузка | (%НПВ) | 300 | | | |

## Монтажно-габаритные размеры мм (в дюймах)

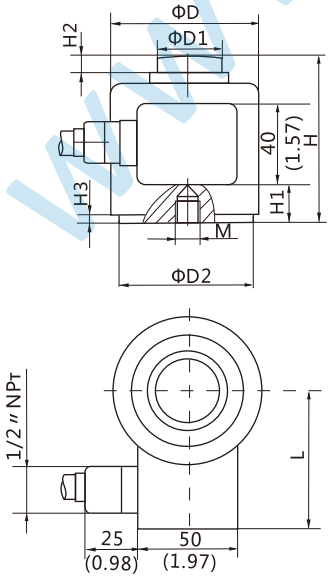


| Размеры \ Нагрузка | 10т,25т | 40т,60т | 100т | 25K,50K | 100K | 200K,300K | 500K |
|---|---|---|---|---|---|---|---|
| ΦD | 73 (2.87) | 105 (4.13) | 151.4 (6.0) | 73 (2.87) | 105 (4.13) | 151.4 (6.0) | 162.6 (6.4) |
| ΦD1 | 31.8 (1.25) | 58.7 (2.31) | 79.4 (3.13) | 31.8 (1.25) | 58.7 (2.31) | 79.4 (3.13) | 93.7 (3.69) |
| ΦD2 | 58 (2.28) | 82.5 (3.25) | 123.8 (4.87) | 58 (2.28) | 82.5 (3.25) | 123.8 (4.87) | 136.3 (5.37) |
| H | 82.5 (3.25) | 127 (5.0) | 184.2 (7.25) | 82.5 (3.25) | 127 (5.0) | 184.2 (7.25) | 228.6 (9.0) |
| H1 | 38.23 (1.5) | 65.07 (2.56) | 87.35 (3.44) | 38.23 (1.5) | 65.07 (2.56) | 87.35 (3.44) | 101.5 (4.0) |
| H2 | 7.75 (0.31) | 9.4 (0.37) | 23.15 (0.91) | 7.75 (0.31) | 9.4 (0.37) | 23.15 (0.91) | 10.85 (0.43) |
| H3 | 2.6 (0.10) | 4 (0.16) | 3.7 (0.15) | 2.6 (0.10) | 4 (0.16) | 3.7 (0.15) | 3.7 (0.15) |
| L | 64 (2.52) | 87 (3.43) | 108.2 (4.26) | 64 (2.52) | 87 (3.43) | 108.2 (4.26) | 121.9 (4.8) |
| M | M12×1.75 | M20×2.5 | M20×2.5 | 1/2-20UNF | 3/4-16UNF | 3/4-16UNF | 3/4-20UNF |

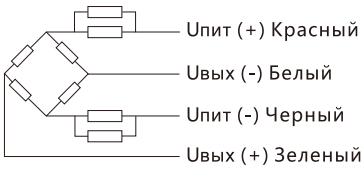


**Кабель:**
Экранированный, 4-х жильный, ПВХ
Длина кабеля: 10м (10т)
20м (25т-100т)
Диаметр кабеля: 7,5мм

www.zemicusa.info